產品規格與適用範圍

規格 \ 產品型號	AF9369A
使用電源	AC110V/AC220V 50/60Hz
電源線有效長度	120 cm
適用水壓	0.5～5kgf/cm^2
感應出水時間/出水量	約0.5秒 / 8L/min(1kgf/cm)以下
延遲止水時間	約1秒
進水管徑	PF1/2
適用水溫範圍	5°C～60°C
適用環境溫度	5°C～50°C
適用臉盆型式	單孔(孔徑 § 35～ § 40mm)

※本產品不適用附瓷麗蓋(短腳)臉盆

確認附屬品

AF9369A

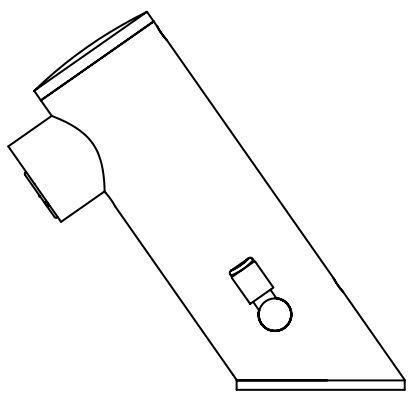

龍頭本體組
(軟管長度50 cm)

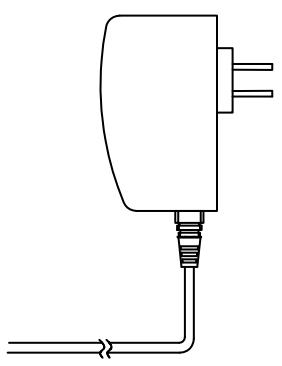

電源供應器
(線長120 cm)

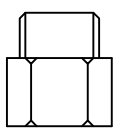

逆止閥接頭×2

安裝尺寸圖

●AF9369A

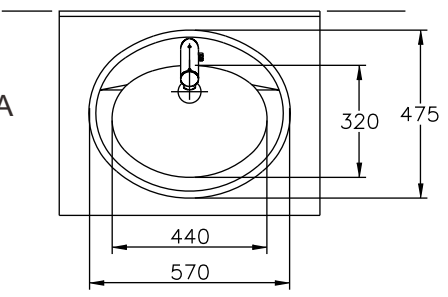

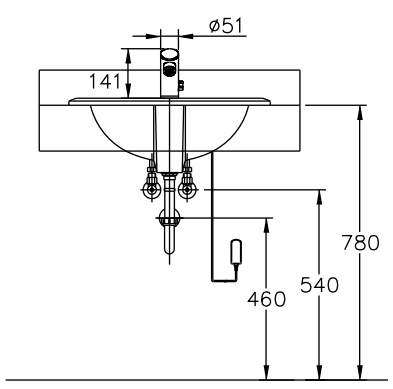

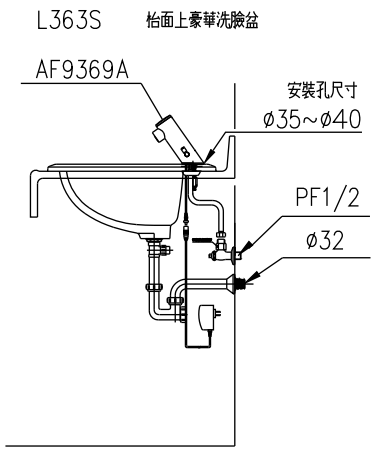

※ 若選用AF9369A，請依上圖預留電源插座。
※ 進水高壓軟管長度為50 cm，請依圖示安裝。
※ 為確保使用安全，浴室或廁所之電源插座，請於配電時在電源開關箱內加裝漏電斷路器。

安裝程序(AF9369A)

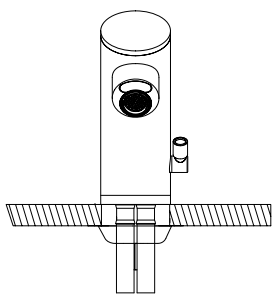

1. 以固定片及固定螺帽將龍頭本體鎖固於瓷器上。

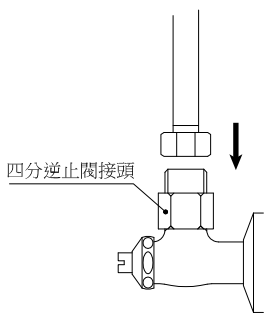

2. 將逆止閥接頭與金屬軟管鎖固於三角凡而上。

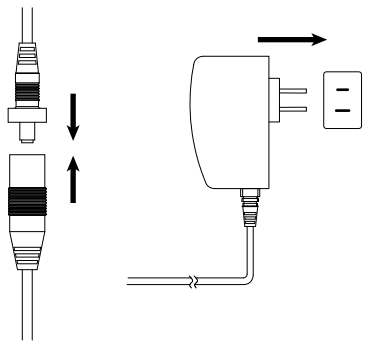

3. 將黑色電源防水公母頭接上，再將變壓器插入插座啟動，並測試是否動作正常。

感應距離設定說明

● **感應距離自動設定說明**

1. 本產品於插上電源之前，請將臉盆內擦拭乾淨，並將臉盆內所有異物移出去後才可插上電源。
2. 本產品於安裝完畢，最後插上電源後，會自動感測感應距離，故本產品無手動調整。
3. 本產品自動偵測啟動後，1秒鐘後開始偵測物體，依被測物距離，偵測確認時間約1～20秒結束，偵測結束後，即完成設定。

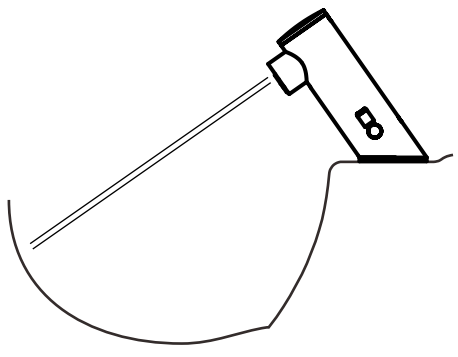

型號

AF9369A
自動龍頭

安裝、使用說明書

服務中心地址及電話

服務中心	服務地區	地址	電話
大台北維修中心	基隆 台北 新北	台北市中山區龍江路76巷16號1樓	02-25068101
零組件供應中心			
桃園維修中心	桃園	新北市鶯歌區中湖街57號之15	02-26702236
竹苗維修中心	新竹 苗栗	新竹縣湖口鄉德興路440巷16號	03-5696826
台中維修中心	台中	台中市西屯區台灣大道四段16巷312號3樓	04-24528585
彰投維修中心	彰化 南投	彰化縣和美鎮福東路2巷15號	047-356230
雲嘉維修中心	雲林 嘉義	嘉義縣水上鄉粗溪136之20號	05-2855417
台南維修中心	台南	台南市新樂路24號	06-2618201
高屏維修中心	高雄 屏東	高雄市前鎮區天山路20巷2號	07-2616151
宜花維修中心	花蓮 宜蘭	花蓮市國聯四路80號1樓	038-343118
台東維修中心	台東	台東市四川路1段283號	089-325959
金門維修中心	金門	金門縣金寧鄉榜林村6-6號	082-324334
和成欣業股份有限公司			
全台服務中心免付費電話 0800-087089			

注 意 事 項

- AF9369A為AC式自動龍頭。
- 安裝及使用前，請先詳細閱讀本說明書。
- 安裝完畢後，請務必將本說明書交給客戶。

調整事項

●水量調整

以一字起子在三角凡而處調整所需供水量。

順時針方向------減少水量

逆時針方向------增加水量

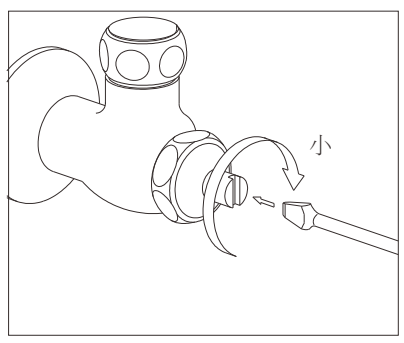

使用方法、日常檢查與保養

● 使用方法

1. 將手置於水龍頭出水下方，即會感應出水。
2. 手離開後，即自動止水。
3. 連續使用超過1分鐘後即自動止水。
4. 本感應器採自我學習校正架構，通電後感應器會自動偵測感應距離。
5. 只要在自動龍頭感應器前約2公分位置處，放置白紙等容易反射物品進行感應，即會感應出水。
6. 龍頭右側為冷熱調整桿，調整方式如圖 2 所示。

※ 請勿敲擊本體，或在其上掛放重物。

※ 請勿堵塞排水口。(如毛巾等物)

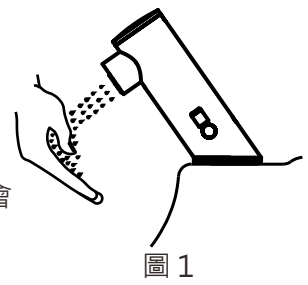

圖 1

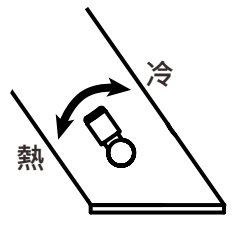

圖 2

● 日常檢查及保養

1. 感應視窗應保持乾淨，避免任何強酸強鹼，表面亦不可有任何刮傷。
2. 本自動龍頭含有精密電子零件，請以棉布沾中性清潔劑擦洗，切勿使用菜瓜布或硬毛刷等物品刷洗，以避免刮傷龍頭表面。

3. 每隔3～6個月請清洗金屬軟管及電磁閥組之濾網，以免水量變小或阻塞。
4. 水量變小時，請轉開金屬軟管的PF-1/2"接頭，清潔接頭內的過濾網。

若水量仍小，請取出電磁閥並移除閥體下方的O型環後，拆卸並清洗過濾網。清潔完成後，再依序裝回電磁閥。

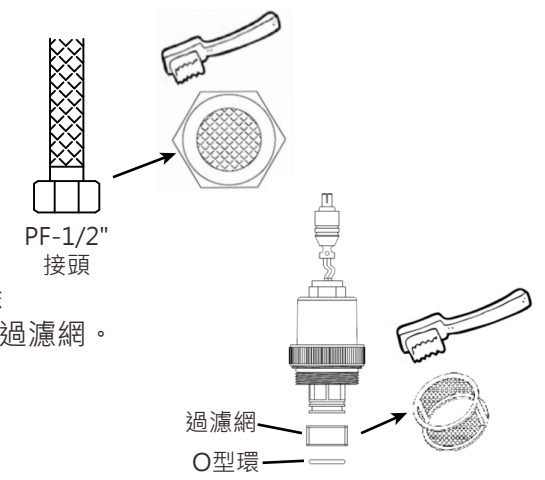

※維修組件一覽表

名稱 \ 型號	AF9369A
感應電路組	AF9369A-A1
變壓器	AF9369A-C1
電磁閥	AF9369A-A2

故障及異常處理方法

狀況	可能原因	處理方法
水流不止	1.感應窗不潔	用軟布或衛生紙擦拭感應窗
	2.電磁閥阻塞	請通知本公司服務人員處理
不動作	1.電磁閥端子未接妥	請重新接好電磁閥端子
	2.電磁閥故障	請通知本公司服務人員處理
	3.電源插頭未插	請重新將插頭插好
	4.電路故障	請通知本公司服務人員處理
	5.物體感應超過 1 分鐘	請將物體移走
水量變小	1.進水量太小	請將三角凡而進水量調大(請參閱**調整事項**)
	2.過濾水栓阻塞	請將過濾水栓內之雜質清除(請參閱**日常檢查**)