BA2704
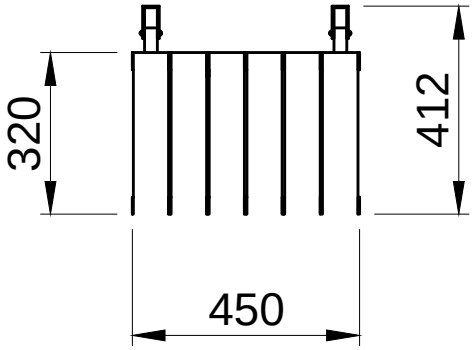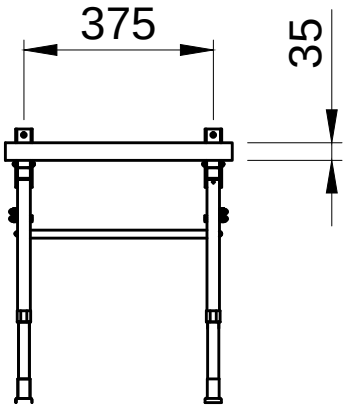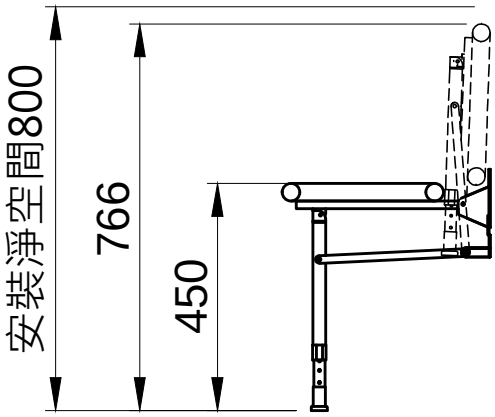
壁掛式淋浴椅