BFF-320NAW

無障礙空間專用臉盆
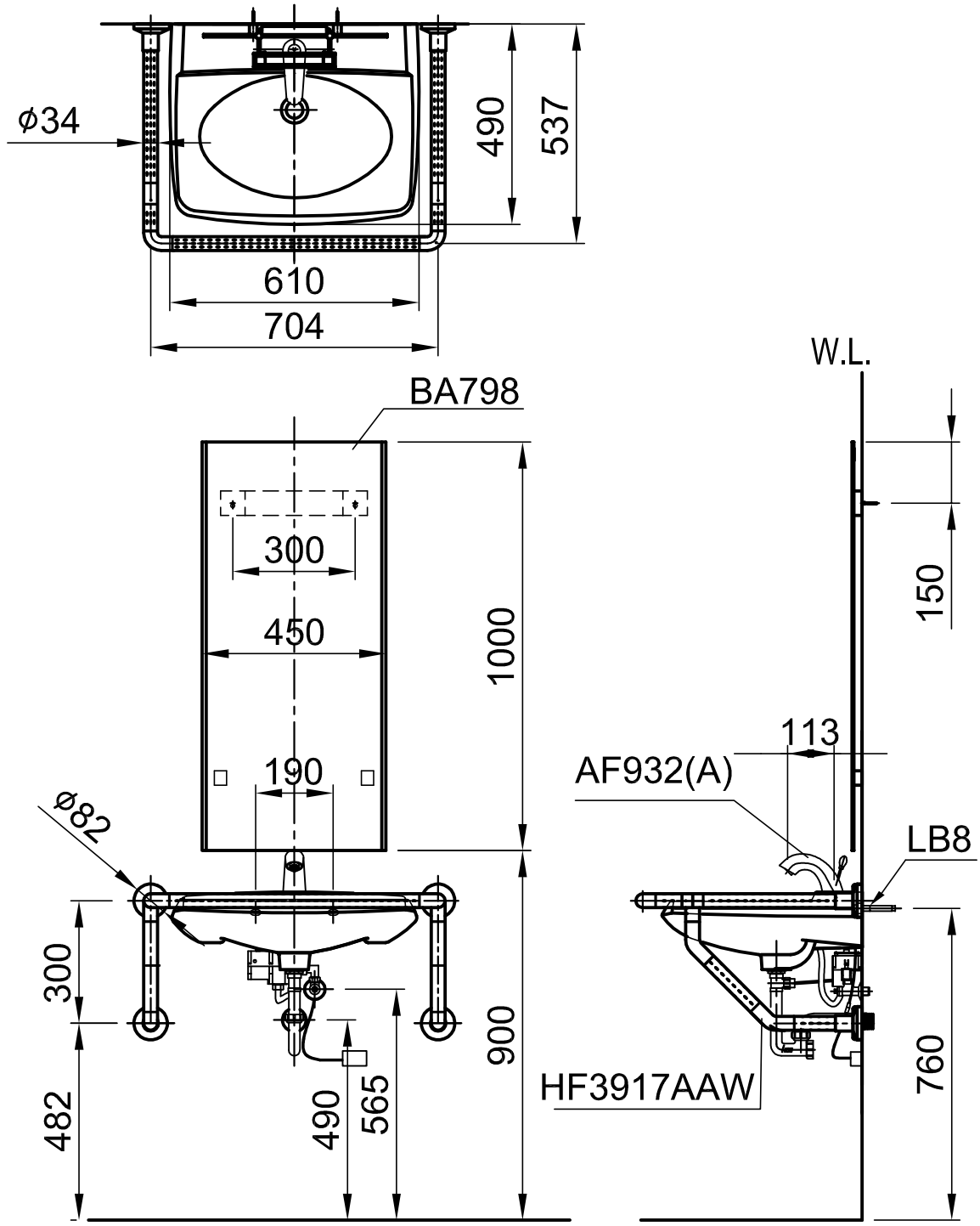
L320NSR	臉盆
HF3917AAW	臉盆用安全扶手
AF932(A)	臉盆自動龍頭
BA798	化妝鏡