S335
人工肛門污物盆
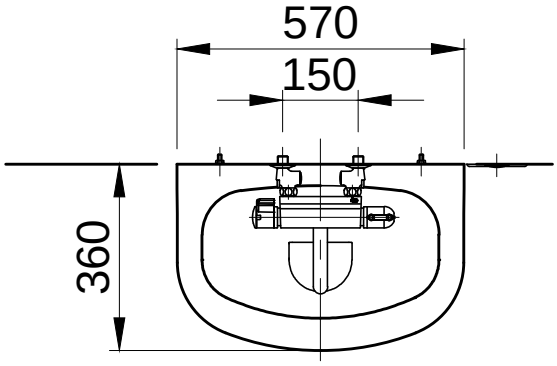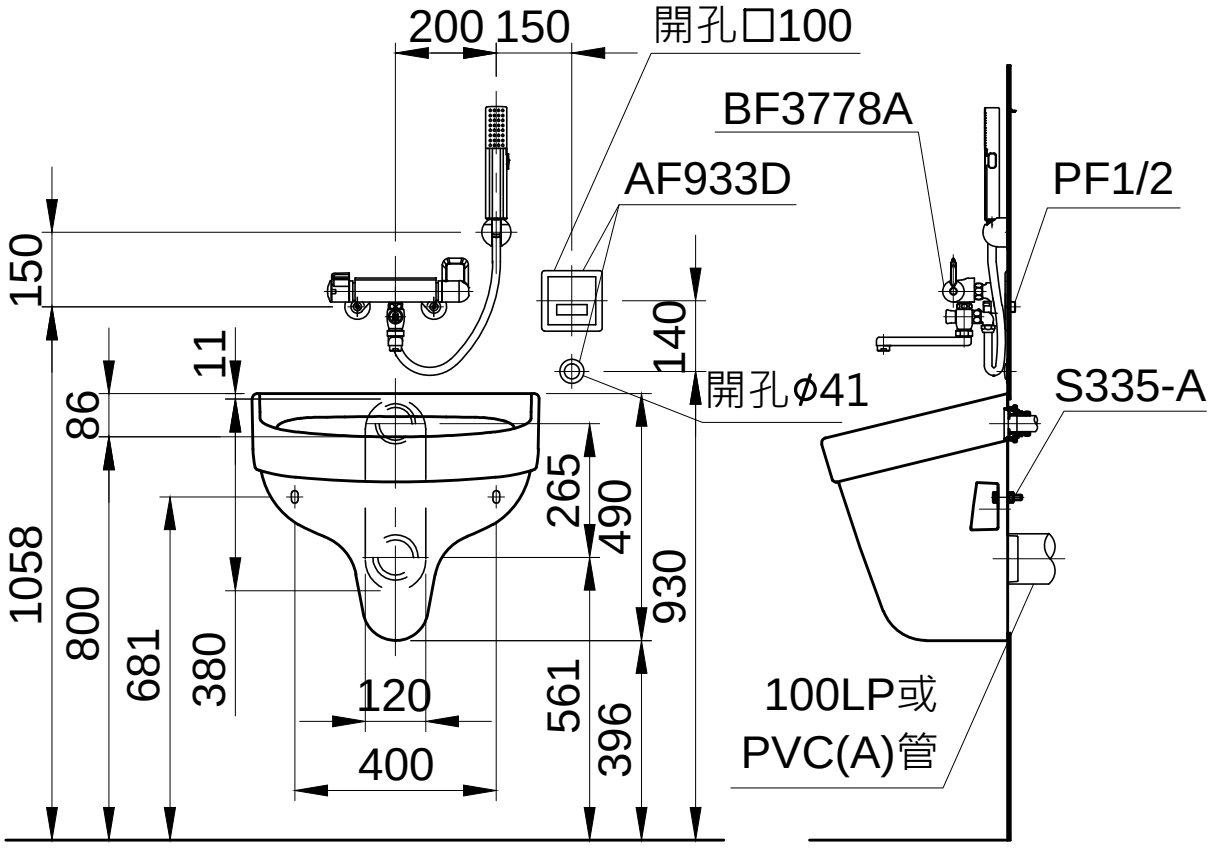
S335	人工肛門污物盆	1
BF3778A	龍頭	1
AF933D	感應器	1
S355-A	固定件組	1